## Przekrój drogowy - spadek daszkowy

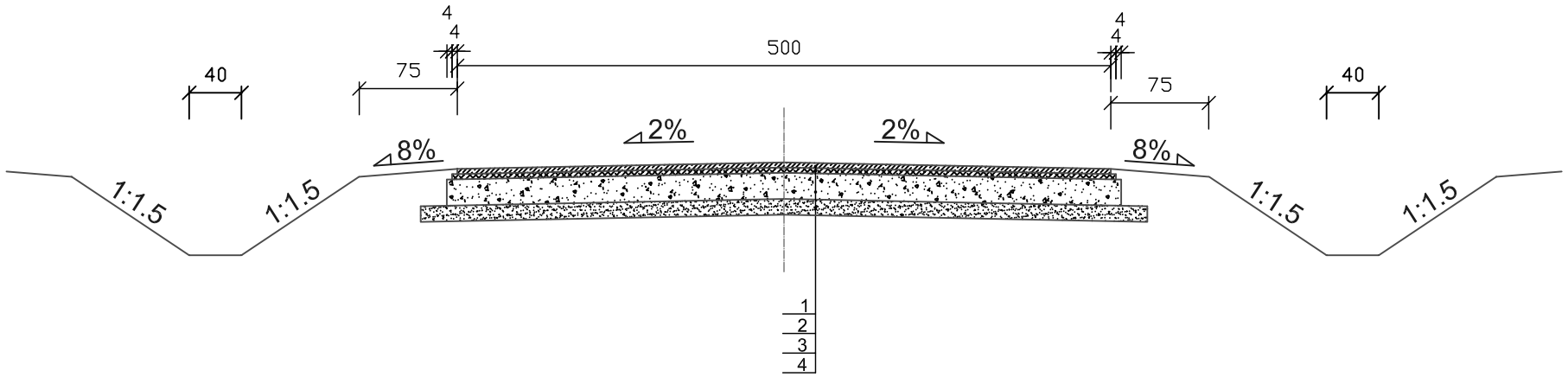


## Przekrój drogowy - spadek lewostronny

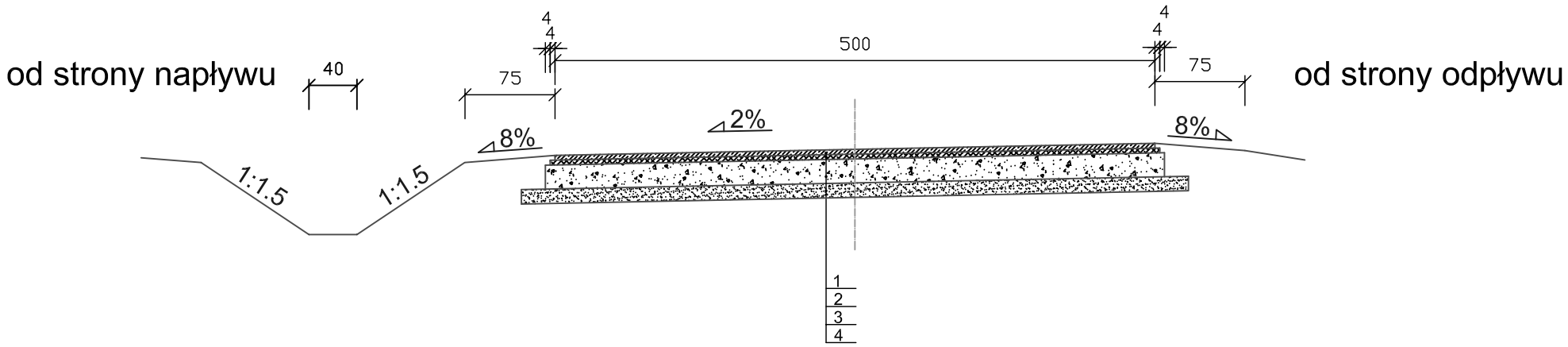


Uwagi:
1. Wymiary podano w cm
2. Pobocza gruntowe

Objaśnienia:
1 - warstwa ścieralna z betonu asfaltowego AC11S o grub. 4 cm
wg WT-2 - Nawierzchnie asfaltowe na drogach publicznych
2 - warstwa wiążąca z betonu asfaltowego AC11W o grub. 4 cm
wg WT-2 - Nawierzchnie asfaltowe na drogach publicznych
3 - podbudowa pomocnicza z tłucznia kamiennego kl.II gat.2
o grub. 20 cm wg PN-S-96023
4 - warstwa mrozoochronna z piasku o grub. 12cm wg PN-EN 13242
- Kruszywa do niezwiązanych i związanych hydraulicznie
materiałów stosowanych w obiektach budowlanych i bud. drogowym

| | | |
|---|---|---|
| PPHU<br>*tel: +48 42 7 123 626* | Tytuł Projektu:<br>Rozbudowa ul. Niedas Leśny w Tuszynie od km 0+000,00 do km 0+861,72<br>BRANŻA: Drogowa | NR PROJ. : 5/D/2010<br>DATA: 08.2010 |
| TYTUŁ RYS.: | Przekrój konstrukcyjny | SKALA: 1:50 |
| NR RYS.: 2 | IMIĘ I NAZWISKO: | *PODPIS:* |
| ASYSTENT PROJ.: | mgr inż. Paweł FRYNIA | |
| PROJEKTANT: | mgr inż. Jacek SZELIGA (upr. 63/93 Sk-ce) | |
| SPRAWDZIŁ: | mgr inż. Henryk DOMAGAŁA (upr. 108/82/WMŁ) | |